UNITA' OPERATRICE- *MACHINING UNIT*
UNITE D'USINAGE- *BEARBEITUNGSEINHEIT*
UNIDAD DE MECANIZADO

HYDRAULIC

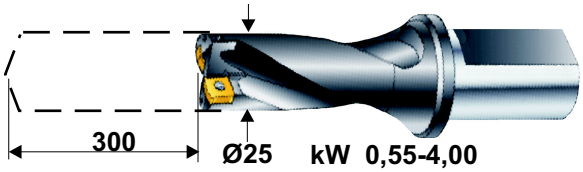

Coppia max trasmissibile - *Max transmission torque*
Couple max. transmissible - *Max übertragbares Drehmoment*
Momento torsional transmisible **250Nm**

ORDERING REFERENCES ☛ **DH25/F/1R/00/A**

DH= UNITA' OPERATRICE IDRAULICA -
HYDRAULIC MACHINING UNIT-
UNITE' D'USINAGE HYDRAULIQUE
HYDRAULISCHE BEARBEITUNGSEINHEIT -
UNIDAD DE MECANIZADO HIDRAULICA

25= Ø25 CAPACITA' FORATURA SU ACCIAIO
DRILLING CAPACITY IN STEEL
CAPACITE DE PERCAGE ACIER
BOHRLEISTUNG IN STAHL
CAPACIDAD EN ACERO 500N/ mm 2

F= 0-300mm CORSA
STROKE
COURSE
VORSCHUB
CARRERA

MANDRINO
TOOLHOLDER
NEZ DE BROCHE
WERKZEUGAUFNAHME
HUSILLO

A = **MORSE 3 STANDARD**
B = ISO 30 DIN 2079
C = DIN 55058 Ø20
C1= DIN 55058 Ø28
D = ISO 40 DIN 2079
E = HSK 50 **OPTION**

MOTORE
MOTOR
MOTEUR
MOTOR

00= **80- kW 0,75** POLES 2 **STANDARD**
80- kW 0,75 POLES 4 **STANDARD**
80- kW 0,55 POLES 6 **STANDARD**
01= 90- kW 1,10 POLES 6
02= 90- kW 1,50 POLES 4
03= 90- kW 2,20 POLES 2
04= 100- kW 1,50 POLES 6
05= 100- kW 2,20 POLES 4
06= 100- kW 3,00 POLES 4
07= 100- kW 3,00 POLES 2
08= 100- kW 4,00 POLES 4

GIRI MANDRINO
SPINDLE RPM
VITESSE DE BROCHE
SPINDELDREHZAHL
VELOCIDAD HUSILLO

		Hz50	Hz60	MOTOR
Riduttore con catena *Reducer with chain* Réducteur avec chaîne *Getriebe mit Kette* Reductor con cadena **06B2**	**1R=**	135	162	4 POLES
	2R=	205	246	4 POLES
	3R=	270	324	4 POLES
Cinghia dentata *Timing belt* Courroie crantée *Zahnriemen* Correa dentada **H100**	**4=**	410	492	6 POLES
	5=	610	732	4 POLES
	6a=	1000	1200	4 POLES
	7=	1400	1680	4 POLES
	8a=	2300	2760	2 POLES
Cinghia *Belt* Courroie *Riemen* Correa **Poly V J12**	**9=**	3000	3600	2 POLES
	10=	4000	4800	2 POLES
	11=	5000	6000	2 POLES
	12=	6000	7200	2 POLES
	13=	10000	12000	2 POLES

Altre velocità a richiesta
Other rpm on request
Autres vitesses sur demand
Andere Drehzahl auf Anfrage
Otras velocidades a solicitud

E **HSK 50**
A richiesta- *On request*
Sur demande- *Auf Anfrage*
A solicitud

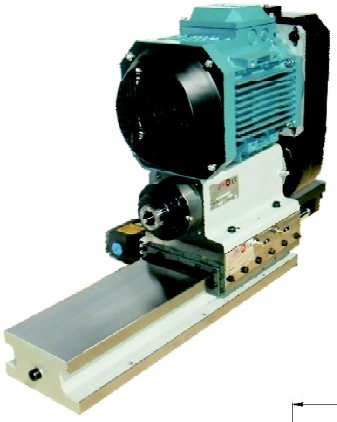

Page 89

Page 90

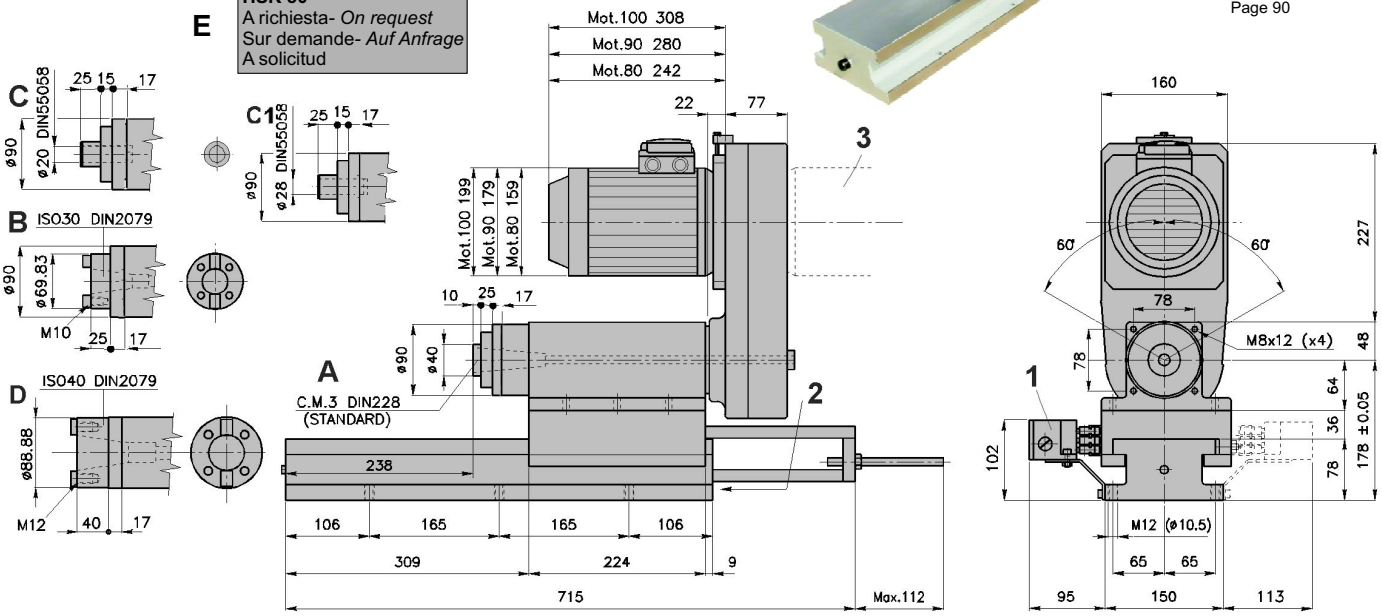

	I	GB	F	D	E
1	Fine corsa elettrico a 3 contatti. Fino a 6 contatti a richiesta. Montato sul lato SX o DX.	*3 cam electr. limit switches. Up to 6 contacts on request. Mounting on L.H. or R.H. side.*	Boitier multicontact 3 pistes pouvant être monté à droit ou à gauche (Option jusq'à 6 pistes).	*Elektrischer Endschalter 3 Spuren rechts oder links montierbar. Bis zu 6 Spuren erhältlich.*	Interruptores eléctricos 3 contactos. Hasta 6 contactos a solicitud. Montados sobre el lado izquierdo o derecho.
2	Versione idraulica: raccordi **G1/4** Spinta a 35 bar 5900N Sez.andata/ritorno 17,1/19,6/cm²	*Hydraulic version: hydraulic ports **G1/4.** Thrust at 35 bar 5900N Forw./retract sect. 17,1/19,6/cm².*	Version hydraulique: raccordements **G1/4.** Poussée à 35 bar 5900N. Section aller/retour 17,1/19,6/cm²	*Hydraulische Version: Ölanschluss **G1/4.** Vorschubkraft 35 bar 5900N. Kolbenquerschnitt 17,1/19,6/cm²*	Versión hidráulica: conexiones **G1/4.** Empuje a 35 bar 5900N. Sec.avance/retraso17,1/19,6/cm²
3	Motore o motoriduttore montato avanti o dietro. Il supporto motore può essere ruotato su 120°.	*Motor or gear-reducer front or rear mounting. The motor housing can be rotated on 120°.*	Moteur ou moto-réducteur montable à l'avant ou à l'arrière. Le carter de transmission peut-être orienté sur 120°.	*Motor nach vorne oder hinten montierbar. Riemenwanne stufenlos zwischen + - 60° schwenkbar.*	Motor o reductor montados delante o detrás. El soporte del motor puede girar sobre el eje del husillo.
	Peso kg 68-82 Colore Grigio RAL 7038	*Weight kg 68-82 Color grey RAL 7038*	Poids kg 68-82 Couleur gris RAL 7038	*Gewicht kg 68-82 Farbe hellgrau RAL 7038*	Peso kg 68-82 Color gris RAL 7038